HITACHI

OPERATION MANUAL

air Home 400

ROOM AIR CONDITIONER
SPLIT TYPE
DJ SERIES

RC-AGU1EA0G

MODELS
RAK-DJ15QHAE
RAK-DJ18RHAE
RAK-DJ25RHAE
RAK-DJ35RHAE
RAK-DJ50RHAE

Cooling & Heating

<rev.0-12/2023>

HRVATSKI LIETUVIŲ K. BOSANSKI БЪЛГАРСКИ SUOMI SVENSKA УКРАЇНСЬКА MAGYAR ROMÂNĂ POLSKI ČEŠTINA РУССКИЙ NEDERLANDS ΕΛΛΗΝΙΚΑ PORTUGUÊS ESPAÑOL ITALIANO FRANÇAIS DEUTSCH ENGLISH

ÓVINTÉZKEDÉSEK

	A berendezés helyes használata érdekében, kérjük, használat előtt figyelmesen olvassa el az „Óvintézkedések” című fejezetet!		A berendezésben R32-es hűtőközeg található.

- Fordítson különös figyelmet a „ ⚠ **Figyelem!**” és a „ ⚠**Vigyázat!**” megjelölésű szakaszokra! A „Figyelem!” megjelölésű szakaszok olyan dolgok elkerülésére vonatkozó utasításokat tartalmaznak, amelyek súlyos sérüléshez vagy halálhoz vezethetnek, ha nem követik szigorúan az utasításokat. A „Vigyázat!” megjelölésű szakaszok olyan dolgok elkerülésére vonatkozó utasításokat tartalmaznak, amelyek súlyos következményekhez vezethetnek, ha nem követik az utasításokat. A biztonság érdekében, kérjük, szigorúan kövesse az összes utasítást!
- A jelek jelentése a következő. (Az alábbiakban a jelekre vonatkozó példák láthatók.)

	Gondoskodjon a földelésről!		Ha egy ábrán ez a jel jelenik meg, az tiltást jelent.
	Azt jelzi, hogy követni kell az utasítást.		

- Kérjük, elolvasása után őrizze meg ezt a kézikönyvet!

FELSZERELÉS KÖZBENI ÓVINTÉZKEDÉSEK

⚠ **FIGYELEM!**	• Ne próbálja meg saját maga javítani a berendezést! Ha saját maga szereli szét, majd szereli össze a berendezést, az vízszivárgást, hibát, rövidzárlatot vagy tüzet okozhat.	TILOS!
	• A berendezés üzembe helyezéséhez kérje a kereskedő vagy egy szakképzett szerelő segítségét! Ha saját maga helyezi üzembe a berendezést, az vízszivárgást, rövidzárlatot vagy tüzet okozhat.	
	• Használjon földelővezetéket. Ne vezesse a földelővezetéket vízvezeték, gázvezeték, világításhoz kapcsolódó vezeték vagy telefonvonal földelővezetéke közelében. A földelővezeték helytelen beszerelése áramütést vagy tüzet okozhat.	FÖLDELJE!
	• Feltétlenül az R32-es hűtőközeghez való speciális csővezetéket használjon. Ellenkező esetben elrepedhetnek a rézcsövek, vagy meghibásodás következhet be. • Üzembe helyezéskor, áthelyezéskor, illetve javításkor kizárólag a kültéri egységen feltüntetett hűtőközeget (R32) használja! Más hűtőközeg használata a berendezés hibáját vagy károsodását okozhatja, illetve személyi sérüléshez vezethet.	
⚠ **VIGYÁZAT!**	• Az egység felszerelésének helyétől függően megszakítót kell beszerelni. Megszakító nélkül áramütés veszélye áll fenn.	GÁZ
	• Ne szerelje fel az egységet olyan helyre, amelynek közelében gyúlékony gáz található! A kültéri egység kigyulladhat, ha a környezetében gyúlékony gáz szivárog.	TILOS!
	• Az elvezetőcső beszerelésekor ügyeljen arra, hogy a víz akadálytalanul folyhasson.	
	• 220–240 V-os, egyfázisú áramforrást használjon. Más áramforrás használata esetén az elektromos alkatrészek túlmelegedhetnek és tüzet okozhatnak.	TILOS!

ÁTHELYEZÉS ÉS KARBANTARTÁS KÖZBENI ÓVINTÉZKEDÉSEK

⚠ **FIGYELEM!**	• Ha rendellenességet (például égett szagot) észlel, hagyja abba a berendezés használatát, és kapcsolja ki a megszakítót! Forduljon a kereskedőhöz! Ha a rendellenes körülmények ellenére továbbra is használja a berendezést, azzal hibát, rövidzárlatot vagy tüzet okozhat.	„KI”
	• A karbantartással kapcsolatban forduljon a kereskedőhöz. Ha helytelenül, saját maga végzi a berendezés karbantartását, azzal áramütést és tüzet okozhat.	
	• Kérjük, forduljon a kereskedőhöz, ha le kell szerelni, majd újra fel kell szerelni a berendezést. Ha saját maga, helytelenül szereli le, majd fel a berendezést, az áramütést vagy tüzet okozhat.	

MŰKÖDÉS KÖZBENI ÓVINTÉZKEDÉSEK

⚠ **FIGYELEM!**	• Egészsége érdekében kerülje az olyan helyzeteket, ahol hosszabb ideig éri közvetlen légáramlás.	TILOS!
	TILOS! • Ne tegyen a panel levegőkifúvó és levegőbeszívó részébe vékony pálcát vagy hasonló tárgyat, mert a belül található nagy fordulatszámú ventilátor veszélyes helyzetet teremthet.	
	• Ne használjon más vezetőt a biztosíték olvadószála helyett, mert az halálos balesethez vezethet.	TILOS!
	„KI” • Vihar idejére kapcsolja ki a tápcsatlakozódugón lévő kapcsolót, illetve kapcsolja le a megszakítót!	
	• Aeroszolos flakonok és más robbanásveszélyes tárgyak nem lehetnek sem a kültéri, sem a beltéri egység levegőkifúvóinak egyméteres körzetében! Az aeroszolos flakon belső nyomása ugyanis megemelkedhet a forró levegő hatására, és a flakon felszakadhat.	TILOS!

MŰKÖDÉS KÖZBENI ÓVINTÉZKEDÉSEK

VIGYÁZAT!

- Ez a szobai légkondicionáló kizárólag lakókörnyezetben való használatra szolgál.
  Ne használja ételek, állatok, növények, precíziós gépek, műtárgyak, gyógyszerek és hasonlók hűvösen tartására.

- A terméket a gyártó által meghatározottaknak megfelelően kell működtetni, semmilyen más célra nem használható.

TILOS!

ÓVJA A NEDVESSÉGTŐL!

- Ne próbálja meg a berendezést nedves kézzel működtetni, mert az halálos balesethez vezethet.

- Ha fűtőanyagot égető berendezésekkel együtt használja a terméket, akkor rendszeresen szellőztesse a helyiséget, hogy mindig legyen elegendő oxigén.

SZIGORÚAN TARTSA BE AZ ÓVINTÉZKEDÉSEKET!

TILOS!

- A légkondicionáló paneljéből kiáramló hideg levegőt ne irányítsa háztartási melegítőeszközökre – például elektromos vízmelegítőre, sütőre stb. –, mert ez befolyásolhatja az adott eszköz működését.

- Ügyeljen arra, hogy a kültéri szerelőkeret mindig stabil, szilárd és hibamentes legyen. Ellenkező esetben a kültéri egység leeshet, és veszélyes helyzetet teremthet.

TILOS!

TILOS!

- Ne mossa le az egységet, és ne tegyen vizet tartalmazó tárgyat, például vázát a beltéri egységre. Áramszivárgás fordulhat elő, ami áramütést okozhat.

- Ne tegyen növényeket vagy állatokat közvetlenül a kifúvott levegő alá, mert ez ártalmas lehet számukra.

TILOS!

„KI"

- A tisztítás idejére feltétlenül állítsa le a berendezést a távirányítóval, és kapcsolja ki a megszakítót, mert az egység belsejében található nagy fordulatszámú ventilátor veszélyes helyzetet teremthet.

- Ha várhatóan hosszabb ideig nem fogja használni az egységet, kapcsolja ki a megszakítót.

„KI"

TILOS!

- Ne másszon a kültéri egységre, és semmit se tegyen rá.

- Ha nyitott ajtónál és ablaknál használja a berendezést (amikor a szoba páratartalma állandóan meghaladja a 80%-ot) úgy, hogy a légterelő lefelé áll vagy sokáig automatikusan mozog, akkor pára csapódhat le a légterelőn, és onnan néha lecseppenhet. Ettől bútorai nedvessé válnak. Ezért ne használja sokáig a berendezést ilyen körülmények között.

TILOS!

TILOS!

- Ha a szobában lévő hőmennyiség nagyobb a berendezés hűtési, illetve fűtési kapacitásánál (ha például több ember van a szobában, fűtőberendezést használnak a szobában stb.), akkor nem érhető el a beállított szobahőmérséklet.

- A beltéri egység tisztítását szakembernek kell elvégeznie. Forduljon a kereskedőhöz.
  A kereskedelmi fogalomban kapható tisztító- és hasonló szerek eltömhetik az elvezetőcsövet vagy károsíthatják annak műanyag alkatrészeit, és az ennek következtében csepegő víz áramütést okozhat.

TILOS!

TILOS!

- Ne permetezzen növényirtó szereket, gyúlékony aeroszolokat, dezodorokat, antibakteriális szereket stb. a beltéri egységekre, mert ez tüzet, deformációt, illetve a hűtőközeg vagy a víz szivárgását okozhatja.

NE ÉRINTSE MEG!

- Ne nyúljon hozzá a kültéri egység levegőkifúvó részéhez, alsó felületéhez és alumíniumbordáihoz!
  Megsérülhet.

- Ne nyúljon hozzá a hűtőközeg csöveihez, se a hozzájuk csatlakozó szelepekhez.
  Megégetheti magát.

NE ÉRINTSE MEG!

- Ezt a berendezést nem használhatják gyerekek, illetve csökkent fizikai, érzékszervi vagy szellemi képességekkel rendelkező személyek, valamint olyanok, akiknek nincs kellő gyakorlata és tudása ehhez – kivéve, ha megfelelő felügyeletet vagy útmutatást kapnak. Figyelni kell arra, hogy a gyerekek ne játsszanak a berendezéssel.

MAGYAR

Üzemi tartomány

Üzemmód	Hűtés/párátlanítás	Fűtés	Típus
Külső hőmérséklet	–10 és +46 °C között	–15 és +21 °C között	Egy
	–10 és +46 °C között	–15 és +24 °C között	Több

Az egyes részek elnevezése és funkciója

Beltéri egység

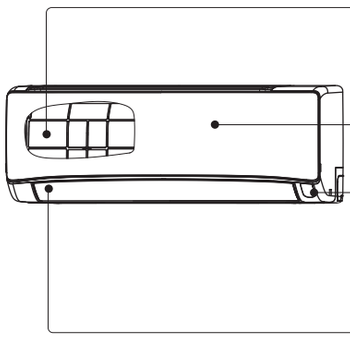

Levegőszűrő
Annak megakadályozására szolgál, hogy por kerüljön a beltéri egységbe. (Lásd a 204. oldalt)

Elülső panel
(Lásd a 205. oldalt)

A beltéri egység jelzései
A működési állapotot mutató jelzőfény.
(Lásd az 197. oldalt)

Vízszintes légterelő, függőleges légterelő (levegőkimenet)

Távirányító
Működést vezérlő jeleket küld a beltéri egységnek.
Ezáltal az egész berendezést működteti.

Modell neve és méretei

MODELL	SZÉLESSÉG (mm)	MAGASSÁG (mm)	MÉLYSÉG (mm)
RAK-DJ15QHAE,RAK-DJ18RHAE, RAK-DJ25RHAE,RAK-DJ35RHAE,RAK-DJ50RHAE	780	280	222

Az egyes részek elnevezése és funkciója

Beltéri egység jelzései

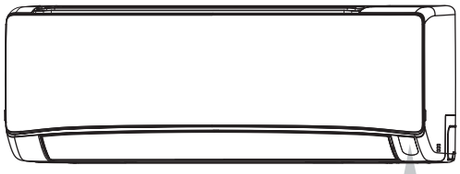

Működés jelzőfénye (sárga)
Ez a jelzőfény működés közben világít.
Fűtés közben a működés jelzőfénye a következő esetekben villog.

(1) Előmelegítés közben
Bekapcsolás után 2–3 percig.

(2) Leolvasztás közben
Leolvasztásra hozzávetőleg óránként egyszer kerül sor, amikor jég képződik a kültéri egység hőcserélőjén, és minden alkalommal 5–10 percig tart.

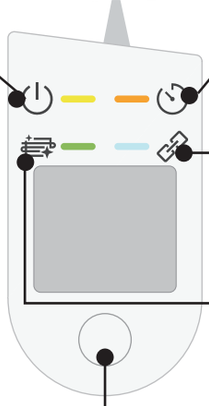

Időzítő jelzőfénye (narancssárga)
Ez a jelzőfény akkor világít, amikor az időzítő használatban van.

Wi-Fi jelzőfénye (kék)

Tisztítási funkció jelzőfénye (zöld)
A berendezés ezt a jelzőfényt a FrostWash és a Penészgátló szűrő jelzésére használja.

Ideiglenes kapcsoló

Az egység ezzel a kapcsolóval kapcsolható be és ki, amikor a távirányító nem működik.

- Az ideiglenes kapcsoló megnyomásakor a berendezés automatikus üzemmódba kerül.
- Amikor az áramforrás ki-, majd visszakapcsolása után az ideiglenes kapcsolóval kapcsolja be a berendezést, az automatikus üzemmódban indul el.

⚠ VIGYÁZAT!

Ha várhatóan hosszabb ideig nem fogja használni az egységet, kapcsolja ki a megszakítót.

MAGYAR

☆ Ha nem használja a berendezést, de az áramellátás bekapcsolva marad, akkor a vezérlőáramköre fogyaszt valamennyi áramot. Az árammal úgy takarékoskodhat, hogy kikapcsolja a tápkapcsolót (vagy a megszakítót, ha az áramellátás biztosítása a kültéri egységen keresztül történik).

■ A légtisztító szűrők (tartozék) beszerelése a szűrő keretébe.

- Rögzítse a légtisztító szűrőket a tartóhoz a kijelölt helyen.
- Légtisztító szűrő használata esetén kissé csökken a hűtési kapacitás, és a berendezés lassabban fogja lehűteni a helyiséget.
- A légtisztító szűrők nem moshatók. Tisztításukhoz porszívó javasolt. 1 évig használhatók. Ha újra van szüksége, forduljon a kereskedőhöz.

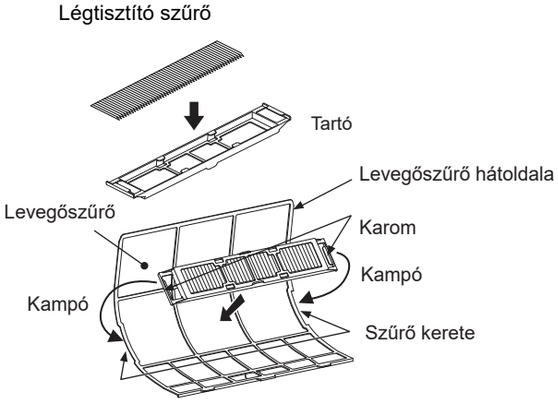

A légkondicionáló működtetése okostelefonnal

Beépített airCloud Go modul

Az airCloud Go egy felhőalapú megoldás, amellyel a Hitachi légkondicionáló rendszerek távolról, okostelefonnal vezérelhetők. Okostelefonjával akkor is működtetheti a légkondicionálót, illetve ellenőrizheti a működési állapotát, ha nem tartózkodik otthon.

airCloud Go alkalmazás – dedikált szerver

A parancsokat az okostelefonjáról is elküldheti a légkondicionálóra.
A rendszer pedig képes elküldeni a légkondicionáló állapotát az ügyfél okostelefonjára.

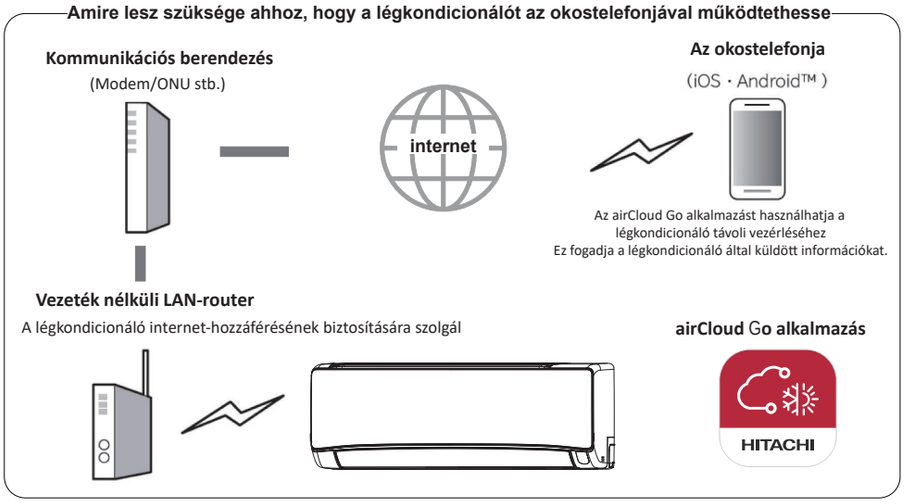

A szolgáltatás használatához szükséges feltételek

Internetkonfiguráció az otthonában

- A szolgáltatás használatához FTTH (optikai szál) / ADSL / CATV (kábeltévé) és egyéb internetes szolgáltatások, vagyis internetes kommunikációra alkalmas szélessávú kapcsolat szükséges. Betárcsázós hálózaton nem elérhető.
- Az internetkapcsolattal kapcsolatos részletekért forduljon a szolgáltatójához. Ellenőrizze a szerződését.
- Az internetes kommunikáció díjai a vásárlót terhelik.

Okostelefon

- iOS (iPhone stb.) 13.0 / Android 9.0 vagy újabb (2023.októberi adat)
- Az operációs rendszer verziójának az ellenőrzéséhez ellenőrizze a verziószámot az okostelefonján, vagy lépjen kapcsolatba okostelefonja gyártójával.
- Győződjön meg róla, hogy vezeték nélküli LAN-on keresztül tud csatlakozni a routerhez.
- Táblagépek esetén a működés nem garantált.

Vezeték nélküli LAN-router

(A továbbiakban router)

- Kérjük, olyan routert használjon, amely támogatja a 2,4 GHz-es sávot.
- A biztonság kedvéért olyan routert használjon, amelyen beállítható a WPA2 vagy a WPA (TKIP vagy AES) titkosítási mód. A WPA2 (AES) titkosítási módszer használatát javasoljuk. A beállítási eljárást lásd a router használati útmutatójában.
- Csak WEP-titkosítást támogató routerek nem használhatók.
- A mobilrouterek megfelelő működése nem garantált.

Kezdeti beállítások

Kérjük, telepítse okostelefonjára az airCloud Go alkalmazást

1) Keressen rá az airCloud Go alkalmazásra

- Androidos készülékek esetén: Nyissa meg a Google Play áruházat.
  Az Android a Google LLC. védjegye és bejegyzett védjegye.
- iOS-készülékek esetén (iPhone): Nyissa meg az App Store áruházat.
  Az iPhone az Apple Inc. védjegye és bejegyzett védjegye.

2) Végezze el a telepítést a képernyőn megjelenő utasításoknak megfelelően

- A dedikált alkalmazás használatához el kell olvasnia és el kell fogadnia az Általános Szerződési Feltételeket.
- A dedikált alkalmazás ingyenes, de az alkalmazás letöltéséért az ügyfél internetszerződése alapján további kommunikációs díjakat számíthatnak fel.
- A dedikált alkalmazások nevei és ikonjai a 2023. októberi információkat tükrözik. Ez az alkalmazás frissítésével módosulhat.

Megjegyzések:

- Az első regisztrált felhasználó alapértelmezés szerint csoportadminisztrátor lesz, és kezelheti a többi felhasználót, valamint beállíthatja a többi felhasználó hozzáférési jogait.
- Több felhasználóval történő használat esetén a regisztrált felhasználónak meg kell hívnia a többi felhasználót a regisztrációra.

A vezeték nélküli LAN-nal kapcsolatos megjegyzések

⚠ FIGYELEM!

- **Ne engedélyezze a távoli funkciókat szívritmus-szabályozóval vagy defibrillátorral rendelkező személyek közelében**

A rádióhullámok befolyásolhatják a közeli szívritmus-szabályozók és más eszközök működését.

A berendezés által használt frekvenciasáv

A légkondicionáló által használt frekvenciasávban egyéb ipari, tudományos és orvosi berendezések, például mikrohullámú sütők; mobil tárgyak azonosítására szolgáló, privát kézben lévő rádióállomások (engedélyt igénylő rádióállomások); bizonyos kis teljesítményű rádióállomások (engedélyt nem igénylő rádióállomások) és amatőr rádióállomások (engedélyt igénylő rádióállomások) is működnek.

1. A légkondicionáló használata előtt győződjön meg róla, hogy a közelben nem működnek-e mobil tárgyak azonosítására alkalmas helyi rádióállomások, meghatározott kis teljesítményű rádióállomások és amatőr rádióállomások.
2. Ha bármilyen káros rádióinterferencia lép fel a légkondicionáló és a mobilállomás-azonosító rádióállomás között, azonnal hagyja abba a rádiófrekvenciás funkciót használatát, és lépjen kapcsolatba a Johnson Controls-Hitachi Air Conditioning (a továbbiakban: JCH) helyi műszaki támogatási csapatával, és egyeztessenek az interferencia elkerüléséhez szükséges intézkedésekről.
3. Ha ezenfelül bármilyen problémája merülne fel, pl. a légkondicionáló negatívan befolyásolná bizonyos kis teljesítményű, mozgó tárgyak azonosítására szolgáló rádióállomásokat vagy amatőr rádióállomásokat, vegye fel a kapcsolatot a JCH helyi műszaki támogatási csapatával.

A frekvencia használata

A modulációs rendszer egy DSSS- és OFDM-rendszer

2,4 GHz-es sáv használata

2.4 DS/OF 4

Rádióinterferencia – 40 m vagy kisebb távolság

Ez azt jelenti, hogy a 2,400 GHz és 2,4835 GHz közötti teljes sáv használható, és a radareszköz sávja elkerülhető.

MAGYAR

A berendezés tanúsítása

A légkondicionáló beépített vezeték nélküli eszközzel rendelkezik, amelynek tervei a rádiótörvény alapján lettek jóváhagyva, így nincs szükség a vezeték nélküli állomásokhoz egyébként szükséges engedélyre.
A rádiótörvény azonban tiltja az alábbiakat.

- A vezeték nélküli eszköz szétszerelése/módosítása.
- A fő egység adattáblájának eltávolítása.
- A fő egység adattábláján szereplő jelzés eltávolítása.

Biztonsági intézkedések

- Mivel a vezeték nélküli LAN-rendszer rádióhullámokat továbbít és fogad, fennáll a jogosulatlan hozzáférés veszélye. Kérjük, tegye meg a megfelelő biztonsági intézkedéseket a vezeték nélküli LAN-routeren (a továbbiakban router) az adatbiztonság érdekében.
  Felhívjuk figyelmét, hogy a JCH nem vállal felelősséget, ha a probléma amiatt lép fel, ha nem tette meg a szükséges biztonsági intézkedéseket.
- Javasoljuk, hogy állítson be egy legalább 8 és legfeljebb 63 karakterből álló jelszót (titkosítókulcsot) a routerhez.
  (A karakterek számának korlátozását lásd a router használati útmutatójában.) A router jelszavának (titkosítási kulcsának) a módosítása esetén ugyanezt a jelszót az airCloud Go alkalmazásban is módosítsa.

A firmware

- A légkondicionáló berendezés az interneten keresztül képes csatlakozni a szerverünkhöz, és automatikusan képes frissíteni a firmware-t a legújabb verzióra. A frissítés során a vezeték nélküli kommunikáció megszakadhat, illetve lassú lehet.
- Ne fejtse vissza vagy módosítsa a firmware-t.

A használatra vonatkozó korlátozások

Kérjük, tartsa szem előtt a következő használati korlátozásokat.
A JCH nem vállal felelősséget a korlátozások figyelmen kívül hagyásából, illetve a légkondicionáló berendezés használatából vagy használhatatlanságából eredő esetleges károkért.

- Ne csatlakozzon olyan vezeték nélküli hálózatokhoz, amelyekhez nincs joga csatlakozni. A vezeték nélküli hálózati környezet automatikus keresése során olyan vezeték nélküli hálózatok (SSID-k*) is megjelenhetnek, amelyek használatára nincs engedélye.
  * Az SSID a vezeték nélküli LAN-hálózat azonosítására szolgáló név. Kommunikáció abban az esetben lehetséges, ha az SSID mindkét eszközön megegyezik.

- Ne használja olyan helyen, ahol mágneses mező, statikus elektromosság vagy rádióinterferencia léphet fel. A következő eszközök közelében a kommunikáció megszakadhat, vagy csökkenhet az átviteli sebesség.
  - Éppen működő mikrohullámú sütő
  - Bluetooth-kompatibilis eszköz
  - Egyéb vezeték nélküli LAN-eszközök (vezeték nélküli webkamerák, PC-eszközök stb.), kivéve azt a routert (vezeték nélküli LAN-router), amely ezzel a légkondicionálóval kommunikál.
- Ha fémtárgyak, illetve acélból vagy vasbetonból készült falak vannak az egység és a router között, akkor a kommunikációs jel továbbítása elakadhat, ami a kommunikáció megszakadásához vezethet, ez pedig megakadályozza az egység alkalmazással történő vezérlését.
- Műszaki támogatásért forduljon a telepítést végző szakemberhez vagy a helyi forgalmazóhoz.
  Weboldal: www.hitachiaircon.com

A vezeték nélküli LAN használatával kapcsolatos információk

- A légkondicionáló olyan helyről is működtethető, amelyre nincs közvetlen rálátása. Ezért például előfordulhat olyan helyzet, amikor valaki az adott helyiségben bekapcsolja a légkondicionálót, míg egy másik személy kívülről kikapcsolja azt. Csak akkor használja, ha a berendezés használatára képes személy tartózkodik a közelben, különösen akkor, ha csecsemők, gyerekek, idősek, betegek vagy mozgássérültek tartózkodnak a helyiségben. Ezenkívül arra kérjük, hogy a használat előtt mérje fel a helyiség állapotát.
- Az okostelefon és a légkondicionáló az interneten keresztül kommunikál egymással a szerverünkön keresztül. Emiatt a telefonszolgáltató kommunikációs csatornájának az állapota és a router beállításainak a függvényében, valamint a szolgáltatás airCloud Go-szerver karbantartás miatti leállítása miatt előfordulhat, hogy nincs lehetőség az adatkommunikációra, emiatt pedig előfordulhat, hogy a rendszer egyáltalán nem vagy késlekedve működik.
- Adatkommunikáció a légkondicionáló és a router összekapcsolását követően lehetséges. Ennek a használatához a szélessávú internet szolgáltatója és az okostelefon szolgáltatója a fogyasztói szerződés értelmében díjat számolhat fel.
- Ha a légkondicionáló berendezést hosszabb ideig nem használják, vagy ha az otthoni internethálózat teljesen leállt, akkor célszerű alaphelyzetbe állítani, majd újra csatlakoztatni az airCloud Go modult.
- Kérjük, senkivel ne ossza meg a légkondicionáló berendezés SSID-azonosítóját/jelszavát.
- A Johnson Controls Air Conditioning bizonyos feltételek mellett garantálja ennek a légkondicionálónak a javítását. Nem tudjuk garantáljuk azonban, hogy a tárolt adatok nem sérülnek meg vagy nem vesznek el.
- Ez a légkondicionáló hálózati beállítási információkat tárol. A légkondicionáló berendezés ártalmatlanításakor állítsa alaphelyzetbe a beépített airCloud Go modult (lásd a Gyári beállítások visszaállítása című fejezetet az 203. oldalon).
- Az ügyfelek felelősek az internetes és a vezeték nélküli környezet hiányosságainak az elhárításáért az otthonukban.
- Ha az alkalmazással működteti a légkondicionálót, előfordulhat, hogy egyes beállított funkciók törlődnek.

Az SSID- és jelszócímke felragasztása

Ide ragassza fel a légkondicionáló berendezés beépített airCloud Go moduljának SSID-azonosítóját és jelszavát tartalmazó címkéjét (SSID&KEY címke). Ne dobja ki a címkét, mert a jövőbeli párosítási műveletekhez még szüksége lehet rá. Ezenfelül tüntesse fel a címkén az üzembe helyezés pontos helyét (pl. nappali, hálószoba stb.).

A légkondicionáló egy 2-es típusú modell, ami azt jelenti, hogy beépített airCloud Go modullal van felszerelve.

Az SSID&KEY címke felragasztási helye

SSID:
JELSZÓ:

TÍPUS: 2

Telepítési hely:

MAGYAR

A szoftverlicenccel kapcsolatos információk

A klímaberendezésre telepített szoftver több független szoftvermodulból áll, és mindegyik szoftvermodulra a JCH és egy harmadik fél szerzői jogai vonatkoznak.

A légkondicionáló berendezés ezenfelül általunk fejlesztett vagy készített szoftvermodulokat is tartalmaz. Ezek a szoftverek és a kísérő dokumentumok a JCH tulajdonát képezik, és szellemi tulajdonjogok vannak érvényben rájuk vonatkozóan.

Ezeket szerzői jogi és egyéb törvények védik.

Az alkalmazás kezdeti beállítása

Az airCloud Go alkalmazást az App Store® *1 vagy a Google Play *2 kínálatából töltheti le. Az alábbi kódot az okostelefonjával leolvasva közvetlenül megnyithatjaaz alkalmazás letöltési oldalát.

* 1 Az App Store® az Apple Inc szolgáltatásvédjegye.
* 2 A Google Play és a Google Play logo a Google LLC védjegye.

MEGJEGYZÉS: az airCloud Go letöltéséhez, frissítéséhez és használatához (felhasználói regisztráció stb.) internetkapcsolat szükséges.

Az internetkapcsolat biztosításának költségeiért az ügyfelek felelősek.

HITACHI

airCloud Go

Download on the App Store

GET IT ON Google Play

Regisztráció az alkalmazásban

Kövesse az airCloud Go App útmutatásait az alkalmazás regisztrációjának elvégzéséhez.

A légkondicionáló regisztrációja és a router csatlakoztatása

A folytatáshoz először be kell jelentkeznie az airCloud Go alkalmazásba. Győződjön meg róla, hogy a légkondicionáló készen áll a bekapcsolásra, majd kövesse az alkalmazásban megjelenő útmutatásokat a légkondicionáló hozzáadásához. A részletes útmutatásokért olvassa be az alábbi kódot az okostelefonjával.

A beépített airCloud Go modul használatbavétele

A távirányító segítségével állítsa alaphelyzetbe a berendezést (állítsa vissza a gyári beállításokat).
Ne feledje, hogy ezzel törli a konfigurációt, és a beépített airCloud Go modul újbóli használatához meg kell ismételnie a párosítási eljárást.

(1) Nyomja meg egyszerre az Üzemmód és a Bekapcsolási időzítő gombot, és irányítsa a távirányítót a légkondicionáló egység felé.
(2) Győződjön meg arról, hogy a beltéri egység Wi-Fi LED-je 4-szer villog-e körülbelül 20 másodpercig (a LED két 20 másodperces sorozat között kialszik).
(3) Indítsa újra az egységet (kapcsolja ki 1 percre az egységet, majd kapcsolja vissza), és ellenőrizze, hogy a Wi-Fi LED 3-szor felvillan-e.
Ha a Wi-Fi LED 3-szor felvillan, a párosítási mód megfelelően aktiválva van, és sikeresen visszaállította a gyári beállításokat.

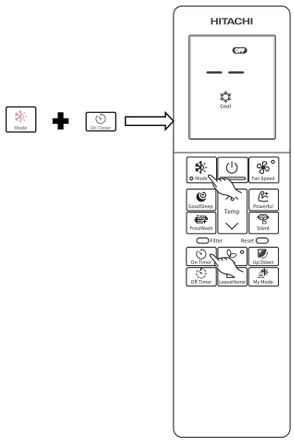

Állapotjelző (a LED-jelzőlámpa a légkondicionáló kikapcsolt állapotában is világíthat)

Wi-Fi-lámpa	Állapot
A LED ki van kapcsolva	• A párosítás időtúllépés miatt megszakadt (10 perc után), és a konfigurált router nem észlelhető. • A légkondicionáló nincs bedugva. • A beépített airCloud Go modul és a légkondicionáló nincs csatlakoztatva.
A LED világít	• A beépített airCloud Go modul és a router között létrejött a kapcsolat. • A művelet okostelefonnal végezhető el.
A LED 3-szor felvillan	Várakozás a Wi-Fi-routerhez az AP-mód segítségével való kapcsolódásra.
A LED 4-szer felvillan	A gyári beállítások visszaállítása megkezdődött.
A LED 5-ször felvillan	Kommunikációs hiba a légkondicionáló és a beépített airCloud Go modul között (Hibaészlelési idő: kb. 24 perc).
A LED villog (4 másodpercig világít, majd 1 másodpercre kikapcsol)	Routercsatlakoztatási hiba.
A LED villog (4 másodpercig világít, majd 3 másodpercre kikapcsol)	Felhőcsatlakoztatási hiba. (Hibaészlelési idő: kb. 30 perc.)

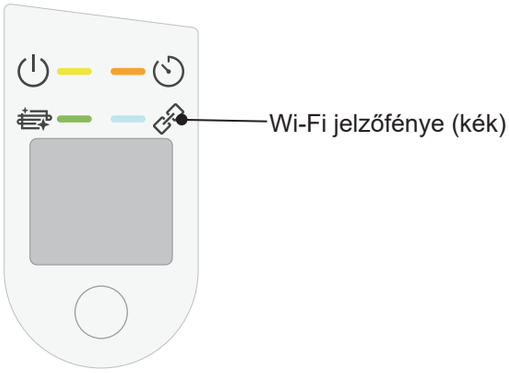

Beltéri egység jelzései: Wi-Fi LED

Megjegyzés:

Ha hiba történik, próbálja meg a légkondicionálót a főkapcsolónál ki-, majd bekapcsolni.

* A „Wi-Fi” a „Wi-Fi Alliance” védjegye vagy bejegyzett védjegye.

MAGYAR

Karbantartás

⚠ VIGYÁZAT!

A tisztítást és a karbantartást csak szakképzett szerelő végezheti. Tisztítás előtt állítsa le a berendezést, és kapcsolja ki az áramellátását.

1. Levegőszűrő

A levegőszűrőt kéthetente tisztítsa ki. Így takarékoskodhat az energiával. Ha a levegőszűrő tele van porral, csökken a légáramlás és a hűtőkapacitás. Továbbá zajos lesz a berendezés.
A levegőszűrőt feltétlenül az alábbi eljárással kell kitisztítani:

ELJÁRÁS

1 Óvatosan nyissa ki az elülső panelt, és vegye ki a szűrőt.

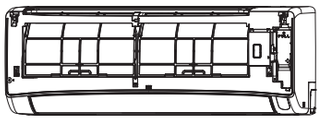

2 Porszívóval szívja ki a port a levegőszűrőből. Ha túl sok a por, mossa ki a szűrőt mosószerrel, és alaposan öblítse le. Ezután szárítsa meg árnyékban.

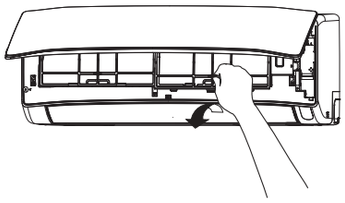

3
- Helyezze be a szűrőt úgy, hogy a „FRONT” jelzés előre nézzen, majd helyezze vissza az eredeti pozícióba úgy, hogy a szűrőt a vezetőre helyezi, majd a kampót beakasztja a lyukba.
- Miután visszatette a szűrőket, nyomja meg az elülső panelt a három nyíllal jelzett helyen, az ábrán látható módon, majd csukja le.

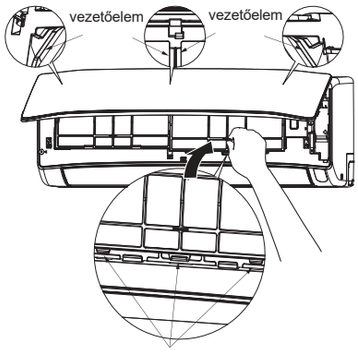

akassza be a kampót a lyukba

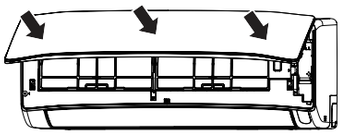

⚠ VIGYÁZAT!

- A mosáshoz ne használjon 40 °C-nál melegebb vizet, mert összemehet a szűrő!
- A mosás közben ne fejtsen ki túlzottan nagy erőt a szűrőre, ne hajlítsa meg túlságosan, illetve ne használjon kefét. A szűrő eltörhet.
- Mosáskor teljesen rázza ki belőle a nedvességet, és árnyékban szárítsa meg; ne tegye ki közvetlen napsugárzásnak, mert összemehet!
- Ne használja a berendezést szűrő nélkül! Ha így használja, hiba léphet fel.

2. Az elülső panel tisztítása

- Szerelje le az elülső panelt, majd mossa le tiszta vízzel. A mosáshoz puha szivacsot használjon. Semleges kémhatású tisztítószer használata után alaposan öblítse le tiszta vízzel.
- Ha nem szereli le az elülső panelt, akkor puha, száraz törlőkendővel törölje le. Törölje át a távirányítót puha, száraz törlőkendővel.
- Alaposan törölje le a vizet. Problémát okozhat, ha víz marad a beltéri egység kijelzőin vagy jelfogadó részén.

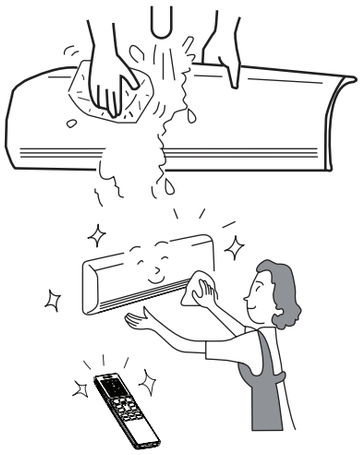

Az elülső panel leszerelésének módja.
Le- és felszereléskor mindkét kezével tartsa az elülső panelt.

Az előlap eltávolítása

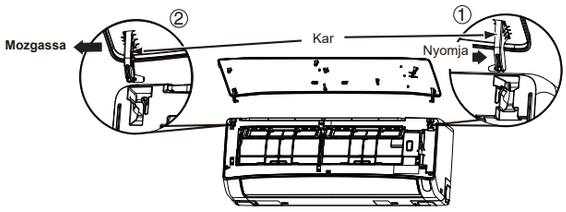

1. Nyomja a jobb oldali kar végét kifelé, hogy kijöjjön a fülből.
2. Nyomja kifelé a bal oldali kart, hogy kijöjjön a bal oldali fülből, aztán húzza a panelt maga felé.

Az előlap felszerelése

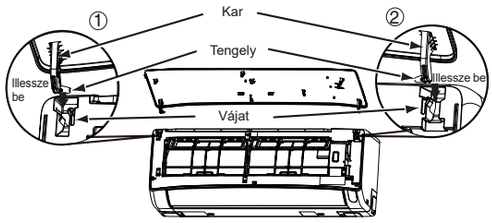

1. Csúsztassa a bal oldali kar tengelyét az egység vájatába, majd dugja be a furatba.
2. Csúsztassa a jobb oldali kar tengelyét az egység vájatába, majd csúsztassa be a furatba, hogy stabilan rögzüljön.
3. Ellenőrizze, hogy biztonságosan fel van-e szerelve az elülső panel, majd csukja le a panelt.

MAGYAR

⚠VIGYÁZAT!

- Tisztításakor ne loccsantson vizet vagy irányítson vízsugarat marágra az egységre, mert rövidzárlatot okozhat!
- Soha ne használjon forró (40 °C-nál melegebb) vizet, benzint, savat, hígítót vagy kefét, mert ezek tönkreteszik a műagyag felületet és a bevonatot.

3. Karbantartás hosszan tartó kikapcsolt állapot előtt

- Jó időben az egységet körülbelül fél napig járassa ✣ (VENTILÁTOR) üzemmódban Kiemelten magas ventilátor-fordulatszámmal, majd az egész egységet szárítsa ki.
- Kapcsolja ki a tápcsatlakozódugón lévő kapcsolót vagy a megszakítót.

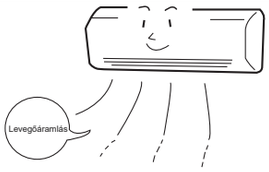

Információ

Funkciók

Fűtési funkció

- Ez a szobai légkondicionáló olyan hőszivattyúrendszert használ, amely elnyeli a külső hőt, és beszállítja a fűtendő szobába. Ahogy csökken a külső hőmérséklet, a fűtési képessége is egyre kisebb lesz. Ilyenkor az inverter nagyobb kompresszor-fordulatszámmal működik, hogy megakadályozza a berendezés fűtési teljesítményének a csökkenését. Ha még így sem kielégítő a berendezés fűtési teljesítménye, más fűtőkészüléket kell használni a berendezés teljesítményének kiegészítéséhez.

VIGYÁZAT!

Ne használjon a beltéri egység közelében se kályhát, se semmilyen más magas hőmérsékletű eszközt!

TILOS!

- A légkondicionálót arra tervezték, hogy az egész szobát befűtse, ezért eltarthat egy ideig, amíg érezhető lesz a meleg. Javasolt az időzítő segítségével elindítani a fűtést, hogy a hatékony előmelegítést követően a helyiségben a kívánt időpontban már meleg legyen.

Hűtési és párátlanítási képesség

- Ha a szobában lévő hőmennyiség meghaladja a berendezés hűtési képességét (ha például sok ember tartózkodik a szobában, vagy ha más fűtőkészüléket használnak a helyiségben), akkor előfordulhat, hogy nem érhető el a beállított szobahőmérséklet.

A hűtőközegre vonatkozó információk

- **A hűtőközeg töltésére vonatkozó információ a kültéri egység üzembehelyezési útmutatójában vagy a műszaki adatokat tartalmazó címkén található.**

Rendszeres ellenőrzés

FÉLÉVENTE VAGY ÉVENTE ELLENŐRIZZE AZ ALÁBBIAKAT! HA SEGÍTSÉGRE VAN SZÜKSÉGE, FORDULJON A KERESKEDŐHÖZ.

1	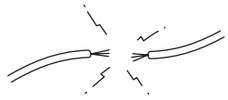	⚠ **FIGYELEM!**	**Ellenőrizze, hogy az egység földelővezetéke megfelelően csatlakozik-e.** Ha levált vagy hibás a földelővezeték, az egység meghibásodhat, vagy áramütés veszélye állhat fenn.
2		⚠ **FIGYELEM!**	**Ellenőrizze, nem rozsdásodott-e el túlságosan a szerelőkeret, illetve nem billent-e el vagy nem vált-e instabillá a kültéri egység.** A kültéri egység eldőlhet vagy leeshet, és személyi sérülést okozhat.

Értékesítés utáni szerviz és jótállás

Szervizkérelem benyújtásakor ellenőrizze a következő pontokat.

ÁLLAPOT	ELLENŐRIZZE AZ ALÁBBIAKAT
Ha a távirányító nem küld jelet. A távirányító kijelzőjén semmi nem látható, vagy az LCD-kijelző bármelyik gomb megnyomására újraindul, és a légkondicionáló egység nem reagál.	• Ki kell cserélni az elemeket? • Megfelelő polaritással lettek behelyezve az elemek?
Ha nem működik a berendezés.	• Rendben van az olvadóbiztosító? • Nem túl magas vagy túl alacsony a feszültség? • „BE” állásban van a megszakító? • Be van dugva a tápcsatlakozó dugója? • Nincs áramkimaradás?
Ha nem jól hűt a berendezés. Ha nem jól fűt a berendezés.	• Nem tömi el a levegőszűrőt por? • Megfelelő a hőmérséklet? • A vízszintes légterelők a kiválasztott üzemmódnak megfelelő állásba vannak állítva? • Nincs eltakarva a beltéri egység és a kültéri egység levegőbeömlője vagy levegőkiömlője? • A ventilátor fordulatszáma „ALACSONY” vagy „CSENDES”?

FrostWash üzemmód

A FrostWash üzemmód nem indul el	A művelet nem megy végbe, ha a külső hőmérséklet 1 Celsius-foknál alacsonyabb vagy 43 Celsius-foknál magasabb. A művelet nem megy végbe, ha a helyiség páratartalma körülbelül 30% vagy kevesebb, vagy körülbelül 70% vagy több. Ha a „FrostWash” műveletet a távirányítóval kívánja végrehajtani, a művelet nem megy végbe, ha a szobahőmérséklet kevesebb mint kb. 10 Celsius-fok vagy több mint kb. 32 Celsius-fok.
	A termék védelme érdekében a „FrostWash” befejezését követő 60 percen belül nem végezhető újabb „FrostWash” művelet.
Zaj hallatszik a FrostWash működése közben	Ezt a hangot az okozza, hogy gép belső része a hőmérséklet-változás hatására kitágul, majd összehúzódik, illetve a hőcserélő bordája megfagy és felolvad.
Villog a (Tisztítási funkció jelzőfénye)	1 másodpercre felkapcsol, majd 1 másodpercre lekapcsol, és ez ismétlődik 10 másodpercig. A „FrostWash” nem használható, ha a távirányítóval már elindította a „FrostWash” műveletet. · A légkondicionáló működik · A külső levegő hőmérséklete, a szobahőmérséklet és a helyiség páratartalma nem alkalmas a „FrostWash” végrehajtására. · Még nem telt el 60 perc az előző „FrostWash” vége óta
	4 másodpercre felkapcsol, majd 1 másodpercre lekapcsol, és ez ismétlődik 15 másodpercig Régóta nem lett FrostWash végrehajtva. → A távirányítóval indítsa el a „FrostWash” műveletet.

* Połączenie wielosystemowe jest dostępne wyłącznie w przypadku funkcji FrostWash w trybie ręcznym.

Penészgátló üzemmód (Kizárólag egyetlen inverterrel ellátott egységek esetén)

A Penészgátló üzemmód nem indul el	Ha a légkondicionálót fűtést követően állítja le, a penészgátló üzemmód nem működik. Ha a légkondicionáló berendezés 10 percnél rövidebb ideig működött hűtési és szárítási üzemmódban, beleértve az automatikus módot is, a penészgátló mód akkor sem indul el, ha a légkondicionáló kikapcsolt üzemmódban van. Ha a légkondicionálót a Kikapcsolási időzítővel vagy az Elalvási időzítővel állítja le, a penészgátló mód nem fog működni. Ha be van kapcsolva a Bekapcsolási időzítő, és az kevesebb mint 2 óra múlva esedékes, a penészgátló funkció nem lép működésbe.
A penészgátló funkció működése során	A penészgátló mód működése közben a beltéri egységen lévő jelzőfény (a Tisztítási funkció jelzőfénye) folyamatosan világít. Ha a penészgátló funkció működés közben leáll,a Tisztitasi funkcio jelzőfenye kialszik.
Megjegyzések	A vízszintes terelőlap nyitva marad. A szobahőmérséklet vagy a páratartalom emelkedhet. A körülményektől függően előfordulhat, hogy a penészgátló funkció Ventilátor üzemmóddal lép működésbe. Ha a beltéri egység közelében ablak található, elképzelhető, hogy a Penészgátló funkció használata során pára csapódik ki az ablakon. Ha szükséges, kapcsolja ki a Penészgátló üzemmódot. Amikor a FrostWasht követően a beltéri egységben lévő víz elpárolog, a szobában fennálló körülményektől függően a víz gőz formájában távozhat. Ez azonban nem utal hibára. Ha szükséges, kapcsolja ki a Penészgátló üzemmódot.

MAGYAR

Penészgátló üzemmód (Multi modell esetén Automatikus tisztítás üzemmódban működik)

A penészgátló funkció működése során	A penészgátló mód működése közben a beltéri egységen lévő jelzőfény (a Tisztítási funkció jelzőfénye) folyamatosan világít. Ha a penészgátló funkció működés közben leáll,a Tisztitasi funkcio jelzőfenye kialszik.
A Penészgátló üzemmód nem indul el	Ha a légkondicionálót fűtést követően állítja le, a penészgátló üzemmód nem működik. Ha a légkondicionáló berendezés 10 percnél rövidebb ideig működött hűtési és szárítási üzemmódban, beleértve az automatikus módot is, a penészgátló mód akkor sem indul el, ha a légkondicionáló kikapcsolt üzemmódban van. Ha a légkondicionálót a Kikapcsolási időzítővel állítja le,a penészgátló mód nem fog működni. Ha be van kapcsolva a Bekapcsolási időzítő, és az kevesebb mint 2 óra múlva esedékes,a penészgátló funkció nem lép működésbe.
Megjegyzések	A vízszintes terelőlap nyitva marad. A szobahőmérséklet vagy a páratartalom emelkedhet. Ha a beltéri egység közelében ablak található, elképzelhető, hogy a Penészgátló funkció használata során pára csapódik ki az ablakon. Ha szükséges, kapcsolja ki a Penészgátló üzemmódot. Amikor a FrostWasht követően a beltéri egységben lévő víz elpárolog,a szobában fennálló körülményektől függően a víz gőz formájában távozhat. Ez azonban nem utal hibára.Ha szükséges, kapcsolja ki a Penészgátló üzemmódot.

■ A következő jelenségek nem utalnak a berendezés meghibásodására.

Fűtés közben a működést jelző fény villog, a levegőáramlás pedig leáll	<Elindításkor> A berendezés arra készül, hogy meleg levegőt fújjon ki. Legyen türelemmel! <Működés közben> Folyamatban van a kültéri egység leolvasztása. Legyen türelemmel!
Sziszegő vagy pezsgő hangok hallhatók	Ez a hűtőközeg csövekben történő áramlásának hangja, vagy a szelepek által az áramlási sebesség beállításakor kiadott hang.
Nyikorgó hang hallható	Ilyen hang akkor hallható, amikor az egység a hőmérsékletváltozás miatt kitágul vagy összezsugorodik.
Ropogó hang hallható	Ilyen hang akkor hallható, amikor változik a beltéri egység ventilátorának fordulatszáma, például akkor, amikor működni kezd.
Kattogó hang hallható	A motoros szelep hangja a berendezés bekapcsolásakor.
Rotyogó hang hallható	Annak a hangja, amikor a szellőzőventilátor beszívja az elvezetőcsőben lévő levegőt, és kifújja a kondenzvízgyűjtőben felhalmozódott lecsapódott vizet. A részleteket illetően forduljon a kereskedőhöz!
Működés közben változik a berendezés hangja	A működés közben hallható hang a szobahőmérséklet változása miatti teljesítményváltozással együtt változik.
Köd távozik a berendezésből	Köd keletkezik, amikor a szoba levegőjét a légkondicionáló hirtelen lehűti.
Gőz távozik a kültéri egységből	A leolvasztás során keletkezett víz elpárolog, és gőz formájában távozik.
Szagok	Az okozza, hogy a füstnek, az ételeknek és a kozmetikumoknak a szoba levegőjében lévő szaga és részecskéi hozzátapadnak az egységhez, amely aztán ismét a szobába fújja őket.
A kültéri egység a leállítás után is tovább működik.	Leolvasztás van folyamatban (amikor leállítják a fűtést, a mikroprocesszor ellenőrzi, hogy lerakódott-e dér a kültéri egységen, és szükség esetén az egységet automatikus leolvasztás végrehajtására utasítja).
Villog a MŰKÖDÉS jelzőfénye.	Azt jelzi, hogy előmelegítés vagy párátlanítás van folyamatban. Mivel a védőáramkör, illetve az előmelegítés érzékelője működésben van, amikor előmelegítés közben leállítja a berendezést, majd újra elindítja, illetve amikor hűtésről fűtésre vált, a jelzőfény folyamatosan villog.
Nem éri el a beállított hőmérsékletet	A szobában tartózkodó emberek számától, valamint a szobán belüli és a kültéri körülményektől függően előfordulhat, hogy a szoba tényleges hőmérséklete kissé eltér a távirányítóval beállított hőmérséklettől.

- Ha a berendezés a fenti ellenőrzések végrehajtása után sem működik megfelelően, akkor azonnal kapcsolja ki a megszakítót, és forduljon a kereskedőhöz!

A következő esetekben azonnal forduljon a kereskedőhöz:

- Gyakran kapcsol le a megszakító vagy olvad ki a biztosíték.
- Nem stabil az üzemmódváltás.
- Véletlenül víz vagy idegen anyag kerül az egység belsejébe.
- A tápkábel felforrósodik, vagy megsérül a szigetelése.
- Villog a beltéri egység IDŐZÍTŐ jelzőfénye.

(Mivel a hiba jellegét a villogási ciklus alapján lehet megállapítani, a megszakító kikapcsolása előtt figyelje meg a villogási ciklust.)

Megjegyzések

- Amikor a berendezés csendesen működik vagy leállítja, néha előfordulnak az alábbi jelenségek, de ezek nem utalnak rendellenes működésre.
  (1) A hűtőkörben áramló hűtőközeg halk hangja hallható.
  (2) Halk dörzsölő hang hallható a ventilátor házából, amely lehűlt, majd a működés leállítása után fokozatosan felmelegszik.
- A légkondicionálóból kiáramló szagnak valószínűleg az az oka, hogy a füst, az élelmiszer, a kozmetikumok stb. különféle szaganyagai hozzátapadtak a berendezéshez. Ezért kérjük, hogy a szag mérséklése érdekében rendszeresen tisztítsa meg a levegőszűrőt és a párologtatót!

- Azonnal forduljon a kereskedőhöz, ha a légkondicionáló a fenti ellenőrzések végrehajtása után sem működik megfelelően. A kereskedőnek mondja meg az egység modelljét, gyártási számát és felszerelésének dátumát. Tájékoztassa a bekövetkezett hibáról is.

Tájékoztatás:
A berendezés bekapcsolásakor gyenge fényerőingadozás fordulhat elő, különösen akkor, ha a szobában tompított a világítás. Ennek nincs semmilyen következménye.
Figyelembe kell venni a helyi áramszolgáltató vállalat feltételeit.